Załącznik nr 1 Opis przedmiotu zamówienia do postępowania nr Nutri 13/2024

……., dnia……..

……
Pieczęć Wykonawcy

Zbiornik typu parnik – dostawa z montażem i uruchomieniem (Łódź)

Producent _____

Specyfikacja zbiornika:

- Wymiary i rozkład króćców zgodnie z załączonymi rysunkami
- Objętość zakresie 0,5-0,6 m3 wykonany w całości ze stali w gatunku 1.4404 (316).
- Konstrukcja wsporcza wykonana ze stali nierdzewnej w gatunku 1.4302 (304). Mobilna.
- Maksymalne ciśnienie robocze nie gorsze niż 0,65 Mpa
- Maksymalna temperatura robocza nie niższa niż 158°C.
- Czynnik roboczy- para wodna
- Zawór parnika wykonany z materiału w gatunku 1.4404 (316)
- Przepustnica „EBRO" typ H 111
- Zawór bezpieczeństwa.
- Dokumentacja urządzenia zawierająca również dopuszczenie do użytkowania i certyfikat UDT.
- Znak CE wg dyrektywy 2014/68/UE (97/23/WE)

Projekt **„Opracowanie innowacyjnej technologii strukturyzacji bezglutenowych izolatów białek roślin strączkowych do form użytecznych w przemyśle spożywczym, ze szczególnym uwzględnieniem analogów mięsa i serów", Umowa nr: NUTRITECH1/000X/2022**, z dnia 11.09.2023, w ramach I konkursu NUTRITECH żywienie w świetle wyzwań poprawy dobrostanu społeczeństwa oraz zmian klimatu

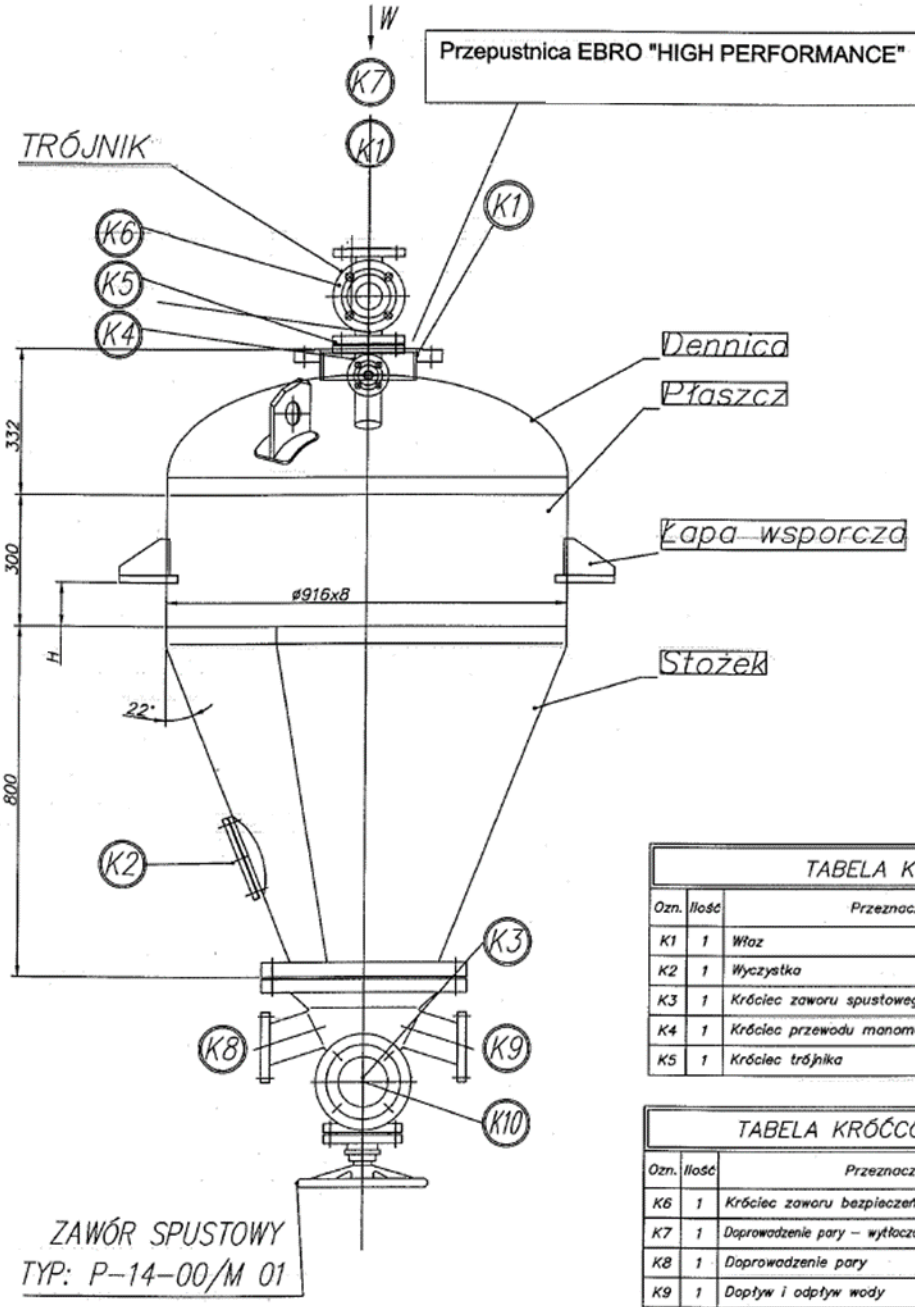

TABELA KRÓĆCÓW			
Ozn.	Ilość	Przeznaczenie	DN
K1	1	Właz	ø200
K2	1	Wyczystka	ø120
K3	1	Króciec zaworu spustowego	ø300
K4	1	Króciec przewodu manometru	ø15
K5	1	Króciec trójnika	ø50

TABELA KRÓĆCÓW OSPRZĘTU			
Ozn.	Ilość	Przeznaczenie	DN
K6	1	Króciec zaworu bezpieczeństwa	ø50
K7	1	Doprowadzenie pary – wytłoczanie uparowanej masy	ø50
K8	1	Doprowadzenie pary	ø50
K9	1	Dopływ i odpływ wody	ø50
K10	1	Spust uparowanej masy	ø96

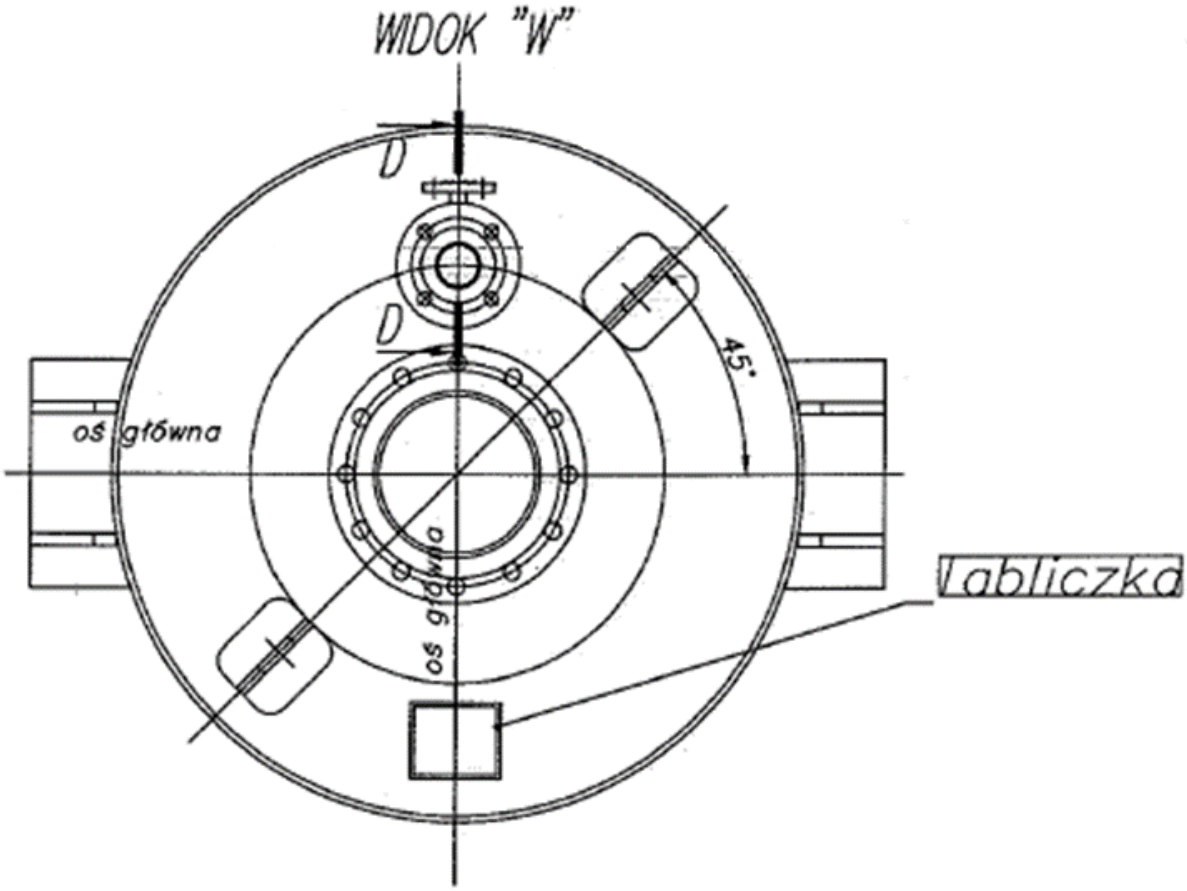
WIDOK "W"
D
D
45°
oś główna
oś główna
tabliczka

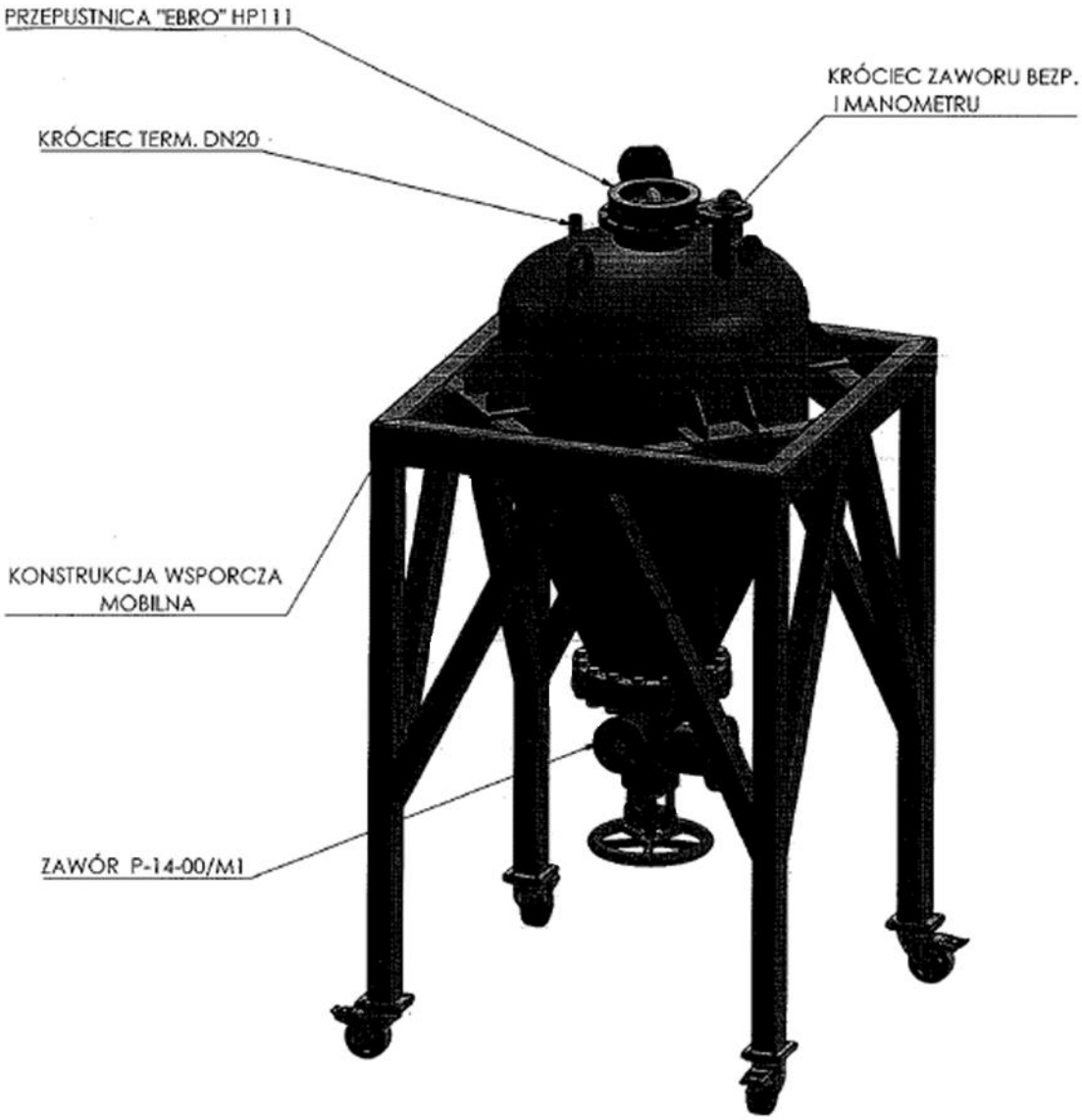

Czas realizacji zamówienia do 25 tygodni od podpisania umowy.

<u>Dostawa, rozładunek, uruchomienie w miejscu docelowym po stronie Wykonawcy. Lokalizacja : Łódź.</u>

1. Oświadczamy, że oferowany przedmiot zamówienia spełnia wszystkie wymagania zamawiającego opisane w Załączniku nr 1 Opis przedmiotu zamówienia do postępowania nr Nutri 13/2024
2. Oświadczamy, że oferowany - powyżej wyspecyfikowany - sprzęt jest kompletny i będzie po podpisaniu umowy gotów do pracy, bez żadnych dodatkowych zakupów i inwestycji.
3. Oświadczamy, że zaoferowane przez nas urządzenie posiada znak zgodności CE wg dyrektywy 2014/68/UE (97/23/WE).

4. Oświadczamy, że wraz z przedmiotem zamówienia dostarczymy dokumentację DTR oraz wszelkie niezbędne dokumenty do zgodnej z obowiązującym prawem eksploatacji urządzenia.

……..

Czytelny podpis Wykonawcy